PRODUKTDATABLAD

2026-11-24

Artikelnummer:

5F25680232N-HD

Fast hjul 250 mm 8PF PA6-hjul

Pressad, förzinkad fast plåtbygel. Vita nylonhjul PA6.



Bilden kan skilja mot produkten.*

DIMENSIONER

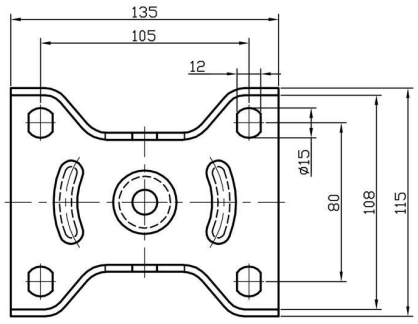

TEKNISK DATA

Diameter	250 mm
Bygghöjd	292 mm
Vikttålighet (dynamisk)	800 kg
Bygeltyp	Fast
Hjulinfästning	Platta
Materialtyp Bana	Nylon PA6
Lagring	Dubbla Kullager
Plattstorlek	140x110 mm
CC avstånd	105x80 mm
Banhårdhet (Shore°)	83° Shore D
Banbredd	57 mm
Materialtyp Nav	Nylon PA6
Håldiameter platta	13 mm
Fast	Ja
Färg bana	Vit
Materialtjocklek bygel	3,5 mm
Materialtjocklek platta	3,5 mm
Nettovikt	3,39 kg
Temperaturområde	-20°C to +70°C

Numeriska värden i tekniska specifikationen kan vara nominella/avrundade till närmsta standardmått. För exakta värden, vänligen se ritning.