PRODUKTDATABLAD

2026-11-24

Artikelnummer:

5E2068A232N-HD

Återfjädrande länkhjul 200 mm, PA6-hjul

Återfjädrande länkbygel. Plåtpressad, förzinkad bygel med dubbla kulrader i svängkransen. Infästningsplatta. Skruvad hjulaxel. Hjul i vit nylon/PA6. Dubbla kullager.



Bilden kan skilja mot produkten.*

DIMENSIONER

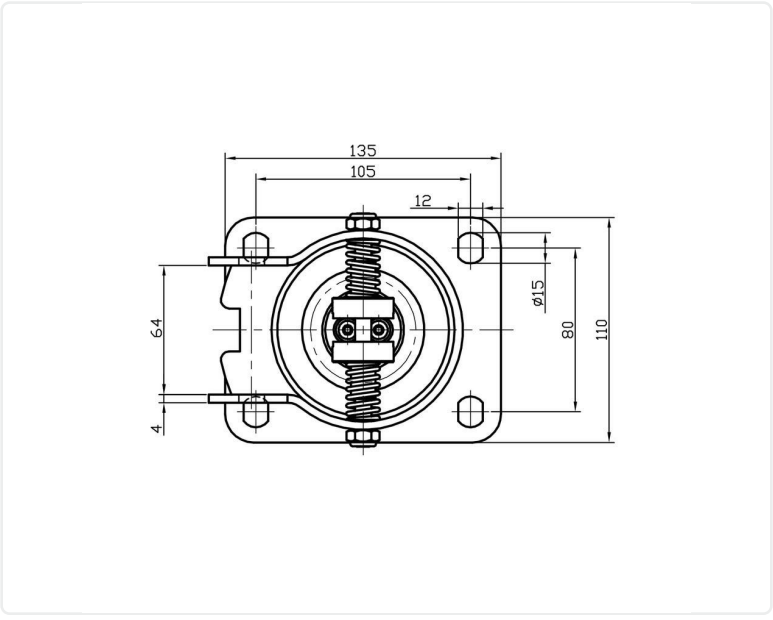

TEKNISK DATA

Diameter	200 mm
Bygghöjd	239 mm
Vikttålighet (dynamisk)	600 kg
Bygeltyp	Återfjädrande
Hjulinfästning	Platta
Materialtyp Bana	Nylon PA6
Lagring	Dubbla Kullager
Plattstorlek	140x110 mm
CC avstånd	105x80 mm
Banhårdhet (Shore°)	83° Shore D
Banbredd	50 mm
Materialtyp Nav	Nylon PA6
Håldiameter platta	13 mm
Gaffelvidd	63 mm
Färg bana	Natur
Offset	65 mm
Materialtjocklek bygel	4 mm
Materialtjocklek platta	6 mm
Nettovikt	3.35 kg
Temperaturområde	-20°C to +70°C

Numeriska värden i tekniska specifikationen kan vara nominella/avrundade till närmsta standardmått. För exakta värden, vänligen se ritning.