PRODUKTDATABLAD

2026-11-24

Artikelnummer:

5E20685432BV-HD

Länkhjul 200 mm, totalbroms, TPU-bana

Länkbygel med totalbroms. Plåtpressad, förzinkad bygel med dubbla kulrader i svängkransen. Infästningsplatta. Skruvad hjulaxel. Hjul med röd TPU-bana. Nav i nylon/PA6. Dubbla kullager.



Bilden kan skilja mot produkten.*

DIMENSIONER

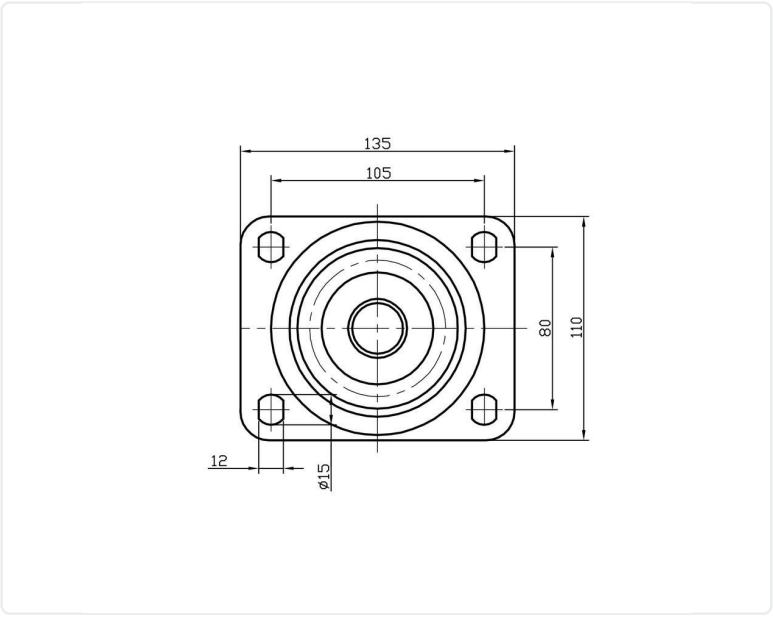

TEKNISK DATA

Diameter	200 mm
Bygghöjd	239 mm
Vikttålighet (dynamisk)	500 kg
Bygeltyp	Broms
Hjulinfästning	Platta
Materialtyp Bana	Polyuretan
Lagring	Dubbla Kullager
Plattstorlek	140x110 mm
CC avstånd	105x80 mm
Banhårdhet (Shore°)	98° Shore A
Broms	Totalbroms
Banbredd	45 mm
Materialtyp Nav	Nylon PA6
Håldiameter platta	13 mm
Färg bana	Röd
Offset	55 mm
Materialtjocklek bygel	4 mm
Materialtjocklek platta	6 mm
Svängradie	155 mm
Nettovikt	3.4 kg
Temperaturområde	-20°C to +70°C

Numeriska värden i tekniska specifikationen kan vara nominella/avrundade till närmsta standardmått. För exakta värden, vänligen se ritning.