PRODUKTDATABLAD

2026-11-24

Artikelnummer:

5C16685212N-HD

Länkhjul 160 mm, totalbroms, PA6-hjul

Länkbygel med totalbroms. Plåtpressad, förzinkad bygel med dubbla kulrader i svängkransen. Infästningsplatta. Skruvad hjulaxel. Hjul i vit nylon/PA6. Glidlager.



Bilden kan skilja mot produkten.*

DIMENSIONER

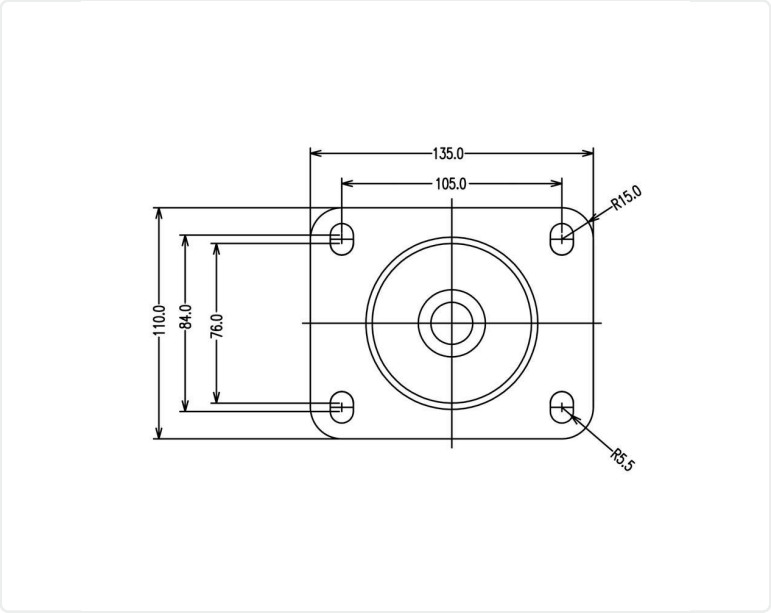

TEKNISK DATA

Diameter	160 mm
Bygghöjd	196 mm
Vikttålighet (dynamisk)	350 kg
Bygeltyp	Broms
Hjulinfästning	Platta
Materialtyp Bana	Nylon PA6
Lagring	Glidlager
Plattstorlek	140x110 mm
CC avstånd	105x80 mm
Banhårdhet (Shore°)	83° Shore D
Broms	Totalbroms, nos
Banbredd	45 mm
Materialtyp Nav	Nylon PA6
Håldiameter platta	11 mm
Färg bana	Vit
Offset	53 mm
Materialtjocklek bygel	3.5 mm
Materialtjocklek platta	4 mm
Nettovikt	2.24 kg
Temperaturområde	-20°C to +70°C

Numeriska värden i tekniska specifikationen kan vara nominella/avrundade till närmsta standardmått. För exakta värden, vänligen se ritning.