PRODUKTDATABLAD

2026-11-23

Artikelnummer:

5B15680932SZ-ALU

Fast hjul 150 mm, elastisk gummi-bana

Fast bygel. Plåtpressad, förzinkad fast bygel. Infästningsplatta. Skruvad hjulaxel. Hjul med svart elastisk gummi-bana. Nav i aluminium. Dubbla kullager.



Bilden kan skilja mot produkten.*

DIMENSIONER

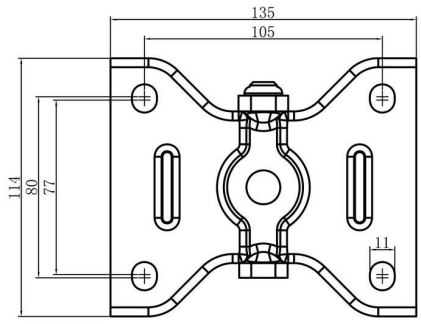

TEKNISK DATA

Diameter	150 mm
Bygghöjd	195 mm
Vikttålighet (dynamisk)	300 kg
Bygeltyp	Fast
Hjulinfästning	Platta
Materialtyp Bana	Elastiskt Gummi
Lagring	Dubbla Kullager
Plattstorlek	140x110 mm
CC avstånd	105x80 mm
Banhårdhet (Shore°)	75° Shore A
Banbredd	50 mm
Materialtyp Nav	Aluminium
Håldiameter platta	11 mm
Fast	Ja
Färg bana	Svart
Materialtjocklek bygel	3 mm
Materialtjocklek platta	3 mm
Nettovikt	2.17 kg
Temperaturområde	-20°C to +50°C

Numeriska värden i tekniska specifikationen kan vara nominella/avrundade till närmsta standardmått. För exakta värden, vänligen se ritning.