PRODUKTDATABLAD

2026-11-23

Artikelnummer:

5B12660732N

Fast hjul 125 mm, PP-hjul

Fast bygel. Plåtpressad, förzinkad fast bygel. Infästningsplatta. Skruvad hjulaxel. Hjul i natur PP med trådskydd. Kullager.



Bilden kan skilja mot produkten.*

DIMENSIONER

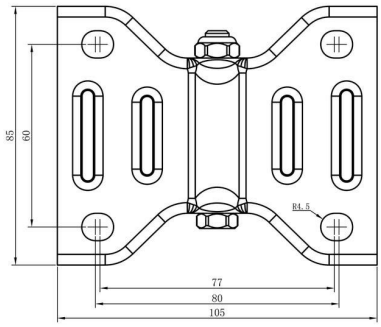

TEKNISK DATA

Diameter	125 mm
Bygghöjd	155 mm
Vikttålighet (dynamisk)	170 kg
Bygeltyp	Fast
Hjulinfästning	Platta
Materialtyp Bana	Polypropen (PP)
Lagring	Kullager
Plattstorlek	105x85 mm
CC avstånd	80x60 mm
Banhårdhet (Shore°)	65° Shore D
Banbredd	40 mm
Materialtyp Nav	Polypropen (PP)
Håldiameter platta	9 mm
Fast	Ja
Färg bana	Vit
Materialtjocklek bygel	2 mm
Materialtjocklek platta	2 mm
Nettovikt	0.61 kg
Temperaturområde	-30°C to +70°C

Numeriska värden i tekniska specifikationen kan vara nominella/avrundade till närmsta standardmått. För exakta värden, vänligen se ritning.