PRODUKTDATABLAD

2026-11-23

Artikelnummer:

5820680322SS

Länkhjul 200 mm, gummi-bana, platta 135x110

Länkbygel. Plåtpressad, förzinkad bygel med dubbla kulrader i svängkransen. Infästningsplatta. Skruvad hjulaxel. Hjul med svart gummi-bana. Nav i svart PP. Rullager.



Bilden kan skilja mot produkten.*

DIMENSIONER

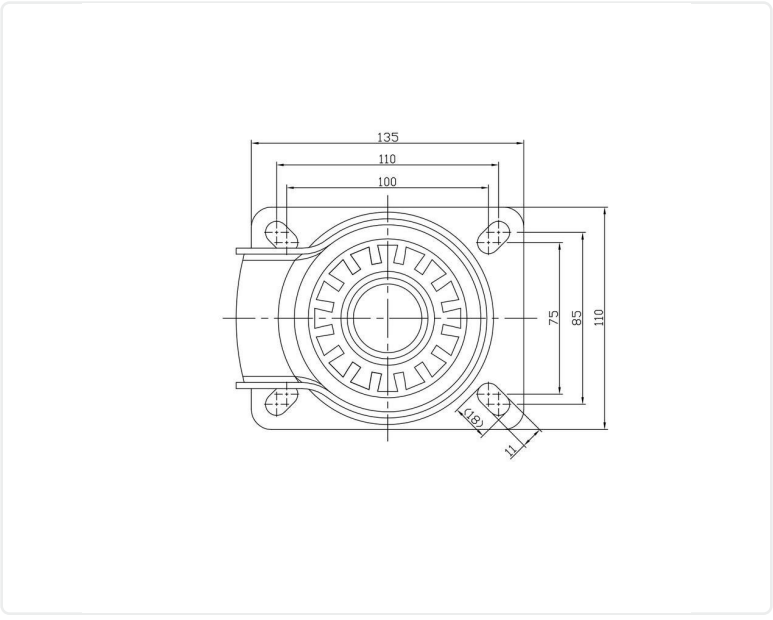

TEKNISK DATA

Diameter	200
Bygghöjd	235
Vikttålighet (dynamisk)	205
Bygeltyp	Länk
Hjulinfästning	Platta
Materialtyp Bana	Gummi
Lagring	Rullager
Plattstorlek	140x110
CC avstånd	105x80
Banhårdhet (Shore°)	85° Shore A
Banbredd	50
Materialtyp Nav	Polypropen (PP)
Håldiameter platta	11x14
Färg bana	Svart
Standard	EN 12532
Offset	53
Materialtjocklek bygel	3
Materialtjocklek platta	3,5
Svängradie	153
Nettovikt	2,49
Temperaturområde	-20°C to +50°C

Numeriska värden i tekniska specifikationen kan vara nominella/avrundade till närmsta standardmått. För exakta värden, vänligen se ritning.