PRODUKTDATABLAD

2026-11-25

Artikelnummer:

5816680322SS

Länkhjul 160 mm, gummi-bana, platta 135x110

Länkbygel. Plåtpressad, förzinkad bygel med dubbla kulrader i svängkransen. Infästningsplatta. Skruvad hjulaxel. Hjul med svart gummi-bana. Nav i svart PP. Rullager.



Bilden kan skilja mot produkten.*

DIMENSIONER

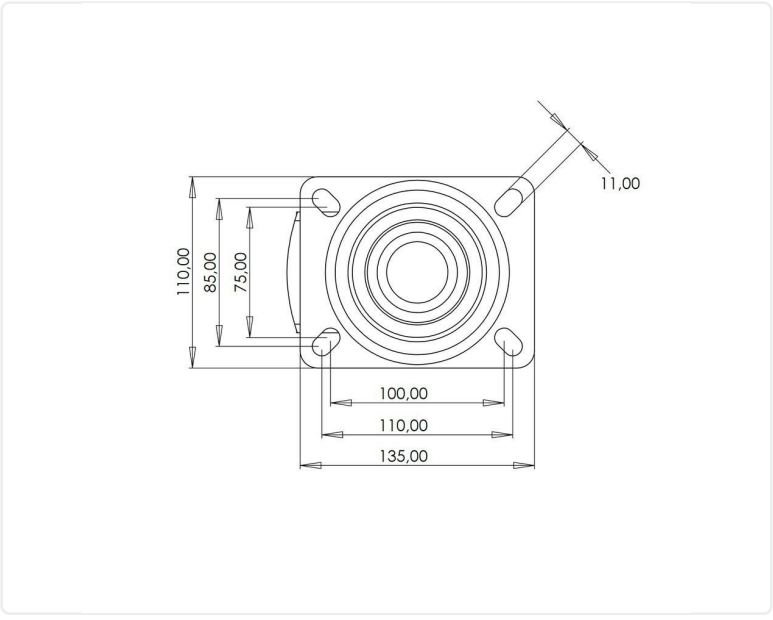

TEKNISK DATA

Diameter	160 mm
Bygghöjd	195 mm
Vikttålighet (dynamisk)	180 kg
Bygeltyp	Länk
Hjulinfästning	Platta
Materialtyp Bana	Gummi
Lagring	Rullager
Plattstorlek	140x110 mm
CC avstånd	105x80 mm
Banhårdhet (Shore°)	85° Shore A
Banbredd	40 mm
Materialtyp Nav	Polypropen (PP)
Håldiameter platta	11x14 mm
Färg bana	Svart
Standard	EN 12532
Offset	53 mm
Materialtjocklek bygel	3 mm
Materialtjocklek platta	3.5 mm
Svängradie	132 mm
Nettovikt	1.94 kg
Temperaturområde	-20°C to +50°C

Numeriska värden i tekniska specifikationen kan vara nominella/avrundade till närmsta standardmått. För exakta värden, vänligen se ritning.