PRODUKTDATABLAD

2026-11-23

Artikelnummer:

5812665933GS-PSK

Länkhj 125mm m totalbr, elastisk gummi-ban, fotsky



Bilden kan skilja mot produkten.*

DIMENSIONER

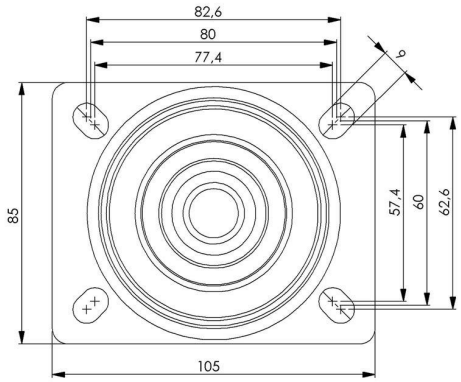

TEKNISK DATA

Diameter	125 mm
Bygghöjd	157 mm
Vikttålighet (dynamisk)	225 kg
Bygeltyp	Broms
Hjulinfästning	Platta
Materialtyp Bana	Elastiskt Gummi
Lagring	Kullager
Plattstorlek	105x85 mm
CC avstånd	80x60 mm
Banhårdhet (Shore°)	75° Shore A
Broms	Totalbroms
Banbredd	36 mm
Materialtyp Nav	Nylon PA6
Håldiameter platta	12,5x9 mm
Färg bana	Grå
Standard	EN 12532
Offset	42 mm
Materialtjocklek bygel	2.5 mm
Materialtjocklek platta	3 mm
Nettovikt	0 kg
Temperaturområde	-30°C to +70°C

Numeriska värden i tekniska specifikationen kan vara nominella/avrundade till närmsta standardmått. För exakta värden, vänligen se ritning.