PRODUKTDATABLAD

2026-11-25

Artikelnummer:

5812665713S

Länkhjul 125 mm med totalbroms, PP-hjul

Länkbygel med totalbroms. Plåtpressad, förzinkad bygel med dubbla kulrader i svängkransen. Infästningsplatta. Skruvad hjulaxel. Hjul i svart PP. Glidlager.



Bilden kan skilja mot produkten.*

DIMENSIONER

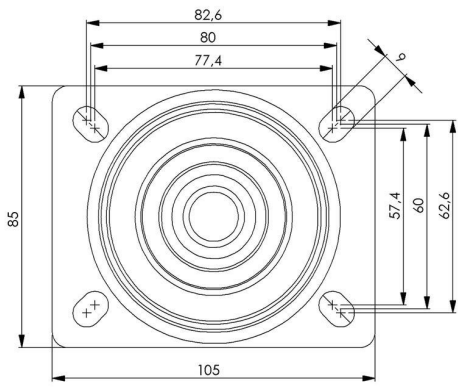

TEKNISK DATA

Diameter	125 mm
Bygghöjd	157 mm
Vikttålighet (dynamisk)	160 kg
Bygeltyp	Broms
Hjulinfästning	Platta
Materialtyp Bana	Polypropen (PP)
Lagring	Glidlager
Plattstorlek	105x85 mm
CC avstånd	80x60 mm
Banhårdhet (Shore°)	65° Shore D
Broms	Totalbroms
Banbredd	36 mm
Materialtyp Nav	Polypropen (PP)
Håldiameter platta	12,5x9 mm
Färg bana	Svart
Standard	EN 12532
Offset	42 mm
Materialtjocklek bygel	2.5 mm
Materialtjocklek platta	3 mm
Svängradie	129 mm
Nettovikt	0 kg
Temperaturområde	-20°C to +60°C

Numeriska värden i tekniska specifikationen kan vara nominella/avrundade till närmsta standardmått. För exakta värden, vänligen se ritning.