PRODUKTDATABLAD

2026-11-25

Artikelnummer:

5810665933GZ-ALU

Länkhjul 100 mm, totalbroms, elastisk gummi-bana

Länkbygel med totalbroms. Plåtpressad, förzinkad bygel med dubbla kulrader i svängkransen. Infästningsplatta. Skruvad hjulaxel. Hjul med grå elastisk gummi-bana. Nav i aluminium. Dubbla kullager.



Bilden kan skilja mot produkten.*

DIMENSIONER

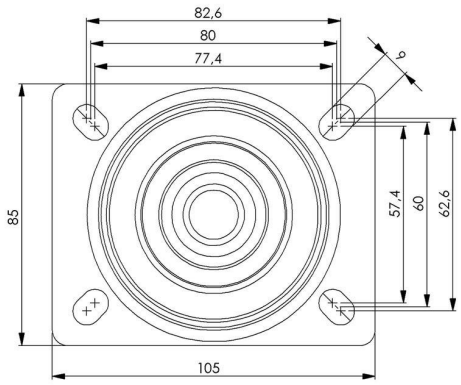

TEKNISK DATA

Diameter	100
Bygghöjd	132
Vikttålighet (dynamisk)	225
Bygeltyp	Broms
Hjulinfästning	Platta
Materialtyp Bana	Elastiskt Gummi
Lagring	Dubbla Kullager
Plattstorlek	105x85
CC avstånd	80x60
Banhårdhet (Shore°)	85° Shore A
Broms	Totalbroms
Banbredd	40
Materialtyp Nav	Aluminium
Håldiameter platta	12,5x9
Färg bana	Grå
Offset	41
Materialtjocklek bygel	2,5
Materialtjocklek platta	3
Nettovikt	1,45
Temperaturområde	-20°C to +70°C

Numeriska värden i tekniska specifikationen kan vara nominella/avrundade till närmsta standardmått. För exakta värden, vänligen se ritning.