PRODUKTDATABLAD

2026-11-23

Artikelnummer:

5810660433PZB-ALU

Länkhjul 100 mm, elastisk convex PU-bana

Länkbygel. Plåtpressad, förzinkad bygel med dubbla kulrader i svängkransen. Infästningsplatta. Skruvad hjulaxel. Hjul med grön elastisk convex PU-bana. Nav i aluminium. Dubbla kullager.



Bilden kan skilja mot produkten.*

DIMENSIONER

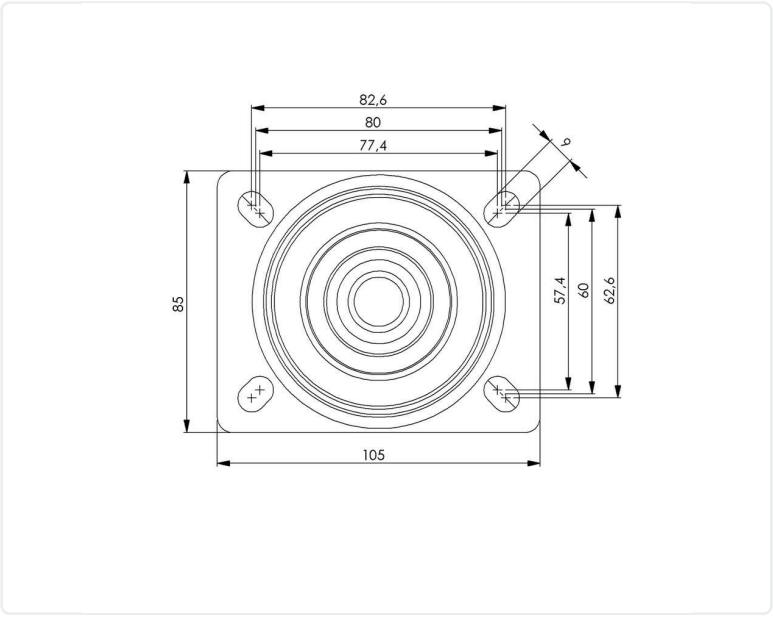

TEKNISK DATA

Diameter	100 mm
Bygghöjd	132 mm
Vikttålighet (dynamisk)	200 kg
Bygeltyp	Länk
Hjulinfästning	Platta
Materialtyp Bana	Elastiskt Polyuretan
Lagring	Dubbla Kullager
Plattstorlek	105x85 mm
CC avstånd	80x60 mm
Banhårdhet (Shore°)	83° Shore A
Banbredd	40 mm
Materialtyp Nav	Aluminium
Håldiameter platta	12,5x9 mm
Färg bana	Grön
Offset	41 mm
Materialtjocklek bygel	2,5 mm
Materialtjocklek platta	3 mm
Nettovikt	1,17 kg
Temperaturområde	-20°C to +70°C

Numeriska värden i tekniska specifikationen kan vara nominella/avrundade till närmsta standardmått. För exakta värden, vänligen se ritning.