PRODUKTDATABLAD

2026-11-23

Artikelnummer:

5612660933GS-PSK

Fast hjul 125 mm, elastisk gummi-bana

Pressad, förzinkad plåtbygel med dubbla kullager och platta 105x85 mm. Skruvad hjulaxel. Hjul med grå elastisk bana. Nav i svart nylon/PA6 med trådskydd. Kullager. Fotskydd



Bilden kan skilja mot produkten.*

DIMENSIONER

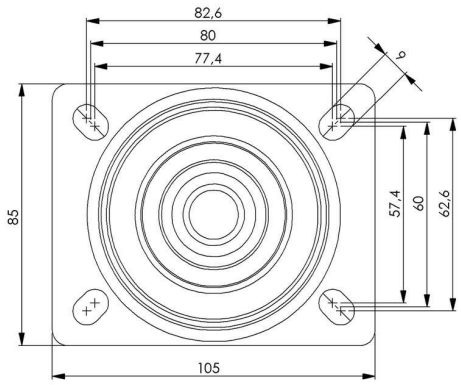

TEKNISK DATA

Diameter	125 mm
Bygghöjd	157 mm
Vikttålighet (dynamisk)	225 kg
Bygeltyp	Länk
Hjulinfästning	Platta
Materialtyp Bana	Elastiskt Gummi
Lagring	Kullager
Plattstorlek	105x85 mm
CC avstånd	80x60 mm
Banhårdhet (Shore°)	75° Shore A
Banbredd	36 mm
Navhål	10 mm
Materialtyp Nav	Nylon PA6
Håldiameter platta	12,5x9 mm
Gaffelvidd	48 mm
Fast	Ja
Färg bana	Grå
Standard	EN 12532
Materialtjocklek bygel	2 mm
Materialtjocklek platta	2 mm
Nettovikt	0 kg
Temperaturområde	-30°C to +70°C

Numeriska värden i tekniska specifikationen kan vara nominella/avrundade till närmsta standardmått. För exakta värden, vänligen se ritning.