PRODUKTDATABLAD

2026-11-23

Artikelnummer:

5610660713S

Fast hjul 100 mm, svart PP-hjul, pl 105x85

Fast bygel. Plåtpressad, förzinkad fast bygel. Infästningsplatta. Skruvad hjulaxel. Hjul i svart PP. Glidlager.



Bilden kan skilja mot produkten.*

DIMENSIONER

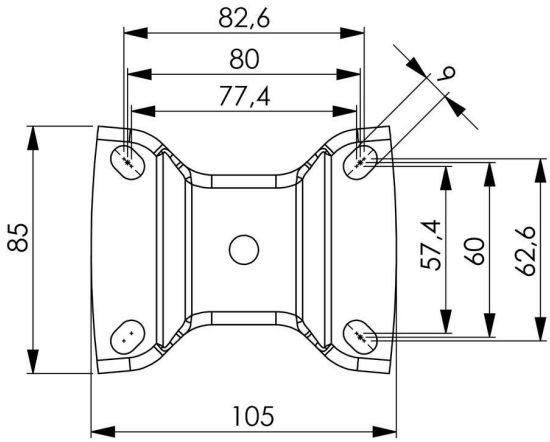

TEKNISK DATA

Diameter	100 mm
Bygghöjd	132 mm
Vikttålighet (dynamisk)	170 kg
Bygeltyp	Fast
Hjulinfästning	Platta
Materialtyp Bana	Polypropen (PP)
Lagring	Glidlager
Plattstorlek	105x85 mm
CC avstånd	80x60 mm
Banhårdhet (Shore°)	65° Shore D
Banbredd	36 mm
Navhål	10 mm
Materialtyp Nav	Polypropen (PP)
Håldiameter platta	12,5x9 mm
Gaffelvidd	48 mm
Fast	Ja
Färg bana	Svart
Materialtjocklek bygel	2 mm
Materialtjocklek platta	2 mm
Nettovikt	0,53 kg
Temperaturområde	-20°C to +50°C

Numeriska värden i tekniska specifikationen kan vara nominella/avrundade till närmsta standardmått. För exakta värden, vänligen se ritning.