PRODUKTDATABLAD

2026-11-25

Artikelnummer:

5B16680932GG

Fast hjul 160 mm, elastisk gummi-bana

Fast bygel. Plåtpressad, förzinkad fast bygel. Infästningsplatta. Skruvad hjulaxel. Hjul med grå elastisk gummi-bana. Nav i grå nylon/PA6 med trådskydd. Dubbla kullager.



Bilden kan skilja mot produkten.*

DIMENSIONER

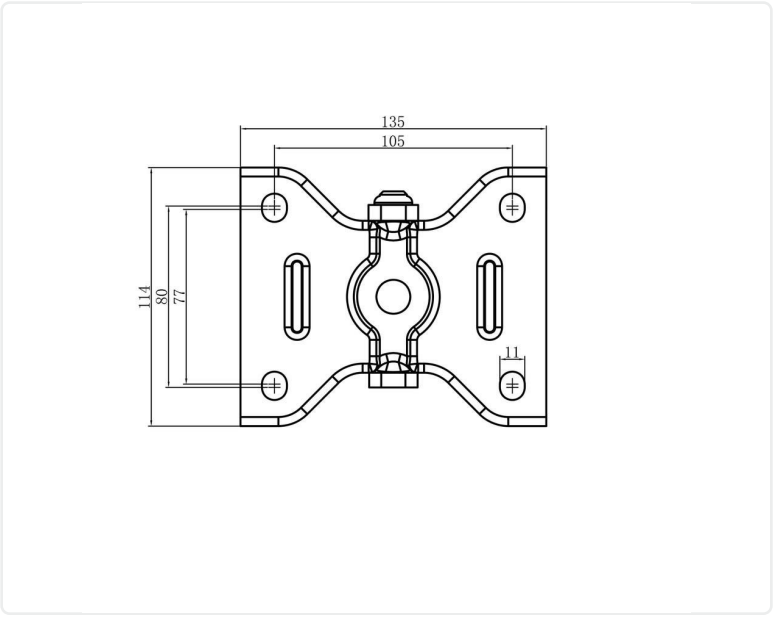

TEKNISK DATA

Diameter	160 mm
Bygghöjd	200 mm
Vikttålighet (dynamisk)	350 kg
Bygeltyp	Fast
Hjulinfästning	Platta
Materialtyp Bana	Elastiskt Gummi
Lagring	Dubbla Kullager
Plattstorlek	140x110 mm
CC avstånd	105x80 mm
Banhårdhet (Shore°)	75° Shore A
Banbredd	45 mm
Materialtyp Nav	Nylon PA6
Håldiameter platta	11 mm
Fast	Ja
Färg bana	Grå
Materialtjocklek bygel	3 mm
Materialtjocklek platta	3 mm
Nettovikt	1.73 kg
Temperaturområde	-20°C to +60°C

Numeriska värden i tekniska specifikationen kan vara nominella/avrundade till närmsta standardmått. För exakta värden, vänligen se ritning.