PRODUKTDATABLAD

2026-11-25

Artikelnummer:

5A16680932GG

Länkhjul 160 mm, elastisk gummi-bana

Länkbygel. Plåtpressad, förzinkad bygel med dubbla kulrader i svängkransen. Infästningsplatta. Skruvad hjulaxel. Hjul med grå elastisk gummi-bana. Nav i grå nylon/PA6 med trådskydd. Dubbla kullager.



Bilden kan skilja mot produkten.*

DIMENSIONER

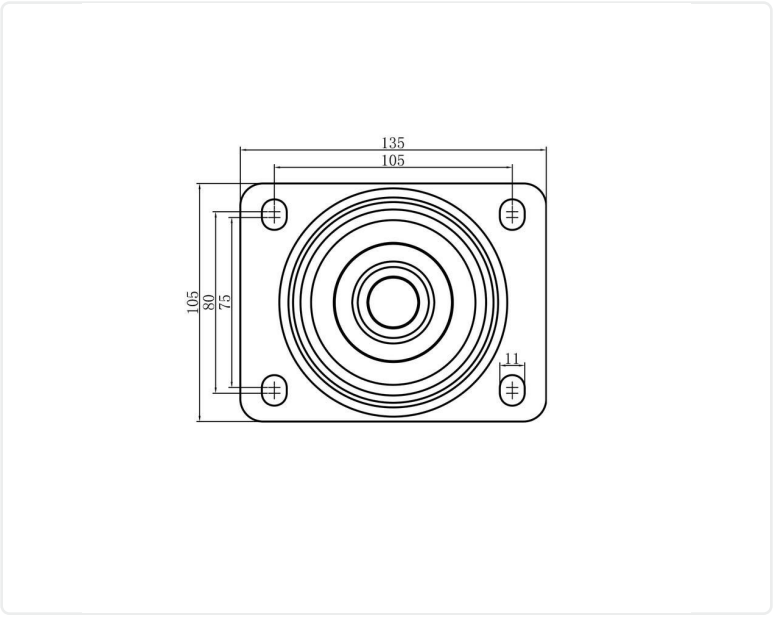

TEKNISK DATA

Diameter	160
Bygghöjd	200
Vikttålighet (dynamisk)	350
Bygeltyp	Länk
Hjulinfästning	Platta
Materialtyp Bana	Elastiskt Gummi
Lagring	Dubbla Kullager
Plattstorlek	140x110
CC avstånd	105x80
Banhårdhet (Shore°)	75° Shore A
Banbredd	45
Navhål	12
Materialtyp Nav	Nylon PA6
Håldiameter platta	11
Gaffelvidd	61
Färg bana	Grå
Offset	53
Materialtjocklek bygel	3
Materialtjocklek platta	4
Nettovikt	2,15
Temperaturområde	-20°C to +60°C

Numeriska värden i tekniska specifikationen kan vara nominella/avrundade till närmsta standardmått. För exakta värden, vänligen se ritning.