PRODUKTDATABLAD

2026-11-23

Artikelnummer:

5A12665722V2

Länkhjul 125 mm, totalbroms, vit PP-hjul

Pressad, förzinkad plåtbygel. Svängkrans med dubbla kulrader, sammanfogad med en centrumnit. Totalbroms. Vita PP hjul.



Bilden kan skilja mot produkten.*

DIMENSIONER

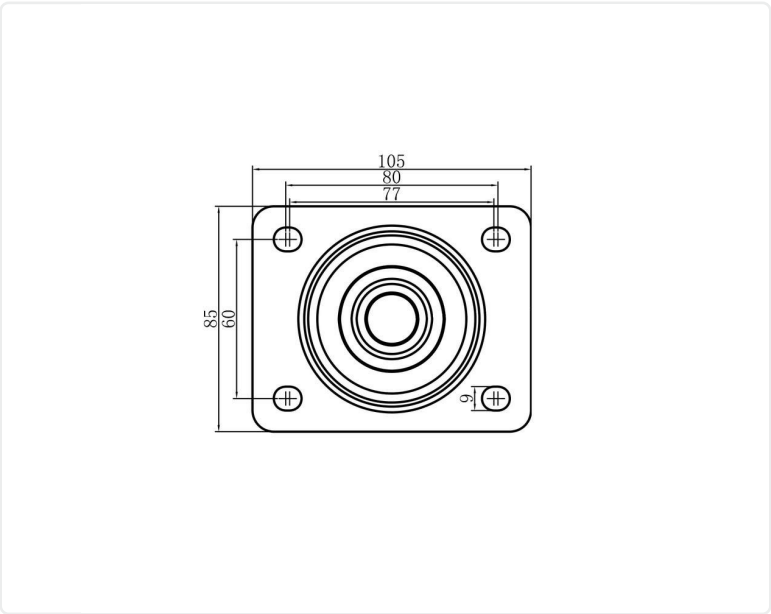

TEKNISK DATA

Diameter	125 mm
Bygghöjd	155 mm
Vikttålighet (dynamisk)	170 kg
Bygeltyp	Broms
Hjulinfästning	Platta
Materialtyp Bana	Polypropen (PP)
Lagring	Glidlager
Plattstorlek	105x85 mm
CC avstånd	80x60 mm
Banhårdhet (Shore°)	65° Shore D
Broms	Totalbroms
Banbredd	36 mm
Materialtyp Nav	Polypropen (PP)
Håldiameter platta	9 mm
Gaffelvidd	46 mm
Färg bana	Vit
Offset	44 mm
Materialtjocklek bygel	2,5 mm
Materialtjocklek platta	2,5 mm
Svängradie	124 mm
Nettovikt	0,99 kg
Temperaturområde	-10°C to +60°C

Numeriska värden i tekniska specifikationen kan vara nominella/avrundade till närmsta standardmått. För exakta värden, vänligen se ritning.