PRODUCT DATA SHEET

2026-11-23

Broj artikla:

5A12665722V2

Länkhjul 125 mm, totalbroms, vit PP-hjul

Pressad, förzinkad plåtbygel. Svängkrans med dubbla kulrader, sammanfogad med en centrumnit. Totalbroms. Vita PP hjul.



Slika može odstupati od stvarnog proizvoda.*

DIMENZIJE

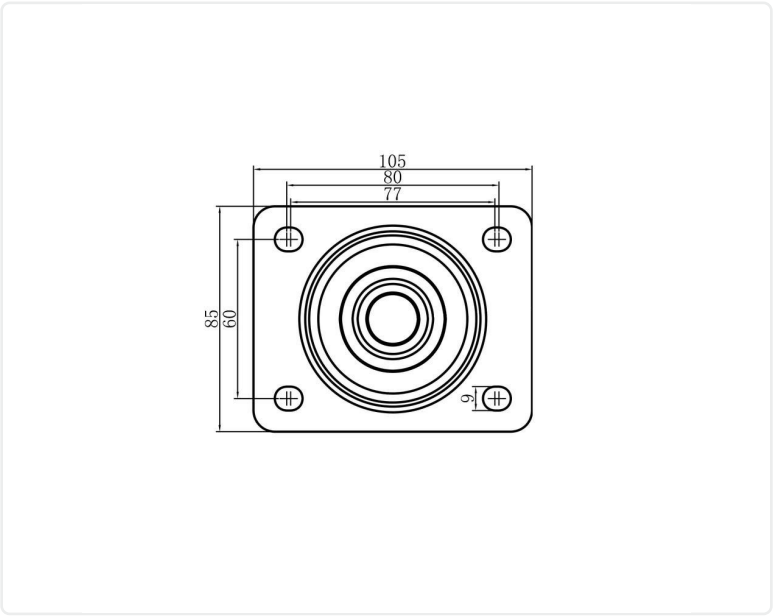

SPECIFIKACIJE

Prečnik	125 mm
Visina gradnje	155 mm
Otpornost Na Teret	170 kg
Montaža Točka	Ploča
Tip Materijala Staze	Polipropilen (PP)
Ležaj	Klizni ležaj
Veličina Ploče	105x85 mm
Razmak Između Centara	80x60 mm
Tvrdoća Staze (Shore°)	65° Shore D
Kočnica	Totalna kočnica
Širina Staze	36 mm
Tip Materijala Glave Točka	Polipropilen(PP)
Prečnik Otvora na Ploči	9 mm
Širina Viljuške	46 mm
Boja Gazne Površine	Bela
Pomak	44 mm
Debljina Materijala Nosača	2,5 mm
Debljina Materijala Ploče	2,5 mm
Poluprečnik Okretanja	124 mm
ProductWeight	0,99 kg
Temperaturni Opseg	-10°C to +60°C

Numeričke vrednosti u tehničkoj specifikaciji mogu biti nominalne/zaokružene na najbližu standardnu dimenziju. Za tačne vrednosti, koristite crtež.